MEP-10L系列电-气阀门定位器

MEP-10L系列电气阀门定位器是接受控制器或控制系统输出的4~20mA指令信号，转换成气压信号驱动气动执行机构来控制阀门开度的一种控制装置。主要用于气动直行程阀门的阀位控制。

- 采用机械式喷嘴-挡板结构。
- 在5~200Hz范围内无共振现象。
- 正作用和反作用、单作用和双作用之间可相互转换。
- 空气消耗量少，性价比高。
- 通过更换行程弹簧可实现1/2范围内的分程控制。

型号系列		MEP-10L
输入信号		4~20mA DC
输入压力		0.14~0.7MPa
输出压力		0~0.7MPa
行程		10~150mm
输入阻抗		250Ω±15Ω
气源接口		NPT1/4,G1/4
压力表接口		NPT1/8
电源接口		G1/2，NPT1/2, M20*1.5
重复性		±0.5%F.S.
环境温度	常温型	-20~60℃
	高温型	-20~120℃(仅不防爆及不带阀位反馈可选)
	低温型	-40~60℃
直线性		±1.0%F.S.(单作用)；±2.0%F.S.(双作用)
滞后度		±1.0%F.S.
灵敏度		±0.5%F.S.
流量		80L/min(@1.4bar)
耗气量		2.5L/min(@1.4bar)
输出特性		线性(默认)
壳体材质		压铸铝
防护等级		IP66
防爆等级		ExiaIICT6/ExdmbIICT6
重量		2.7kg

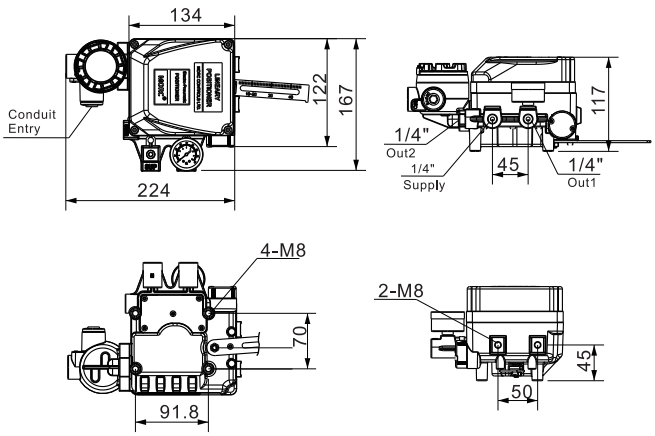

	1.	2.	3.	4.	5.	6.	7.	-	8.
MEP-10L	S	N	1	3	2	S	1	-	SZ

作用形式
- 单作用 — S
- 双作用 — D

防爆形式
- 不防爆 — N
- ExiaIICT6 — I
- ExdmbIICT6 — M

反馈杆
- 10~40mm — 1
- 30~70mm — 2
- 50~100mm — 3
- 100~150mm — 4

电源接口
- G1/2 — 1
- NPT1/2 — 2
- M20*1.5 — 3

气源接口
- NPT1/4 — 1
- G1/4 — 2

环境温度[1]
- -20~60℃ — S
- -20~120℃ — H
- -40~60℃ — L

反馈选项
- 无 — 0
- +内置阀位反馈 — 1

特殊定货代码 — □□□

注[1]：高温只适用于不防爆且不带反馈产品。

MEP-10R系列电-气阀门定位器

MEP-10R系列电气阀门定位器是接受控制器或控制系统输出的4~20mA指令信号，转换成气压信号驱动气动执行机构来控制阀门开度的一种控制装置。主要用于气动角行程阀门的阀位控制。

- 采用机械式喷嘴-挡板结构。
- 在5~200Hz范围内无共振现象。
- 正作用和反作用、单作用和双作用之间可相互转换。
- 空气消耗量少，性价比高。
- 通过更换行程弹簧可实现1/2范围内的分程控制。

型号系列		MEP-10R
输入信号		4~20mA DC
输入压力		0.14~0.7MPa
输出压力		0~0.7MPa
行程		0~90°
输入阻抗		250Ω±15Ω
气源接口		NPT1/4,G1/4
压力表接口		NPT1/8
电源接口		G1/2，NPT1/2, M20*1.5
重复性		±0.5%F.S.
环境温度	常温型	-20~60℃
	高温型	-20~120℃(仅不防爆及不带阀位反馈可选)
	低温型	-40~60℃
直线性		±1.0%F.S.(单作用)；±2.0%F.S.(双作用)
滞后度		±1.0%F.S.
灵敏度		±0.5%F.S.
流量		80L/min(@1.4bar)
耗气量		2.5L/min(@1.4bar)
输出特性		线性(默认)
壳体材质		压铸铝
防护等级		IP66
防爆等级		ExiaIICT6/ExdmbIICT6
重量		2.8kg

	1.	2.	3.	4.	5.	6.	7.	8.	-	9.
MEP-10R	S	N	1	3	2	S	0	1	-	SZ

作用形式
- 单作用 — S
- 双作用 — D

防爆形式
- 不防爆 — N
- ExiaIICT6 — I
- ExdmbIICT6 — M

反馈杆
- M6*34L — 1
- M8*34L — 2
- M6*63L — 3
- M8*63L — 4
- NAMUR — 5

电源接口
- G1/2 — 1
- NPT1/2 — 2
- M20*1.5 — 3

气源接口
- NPT1/4 — 1
- G1/4 — 2

环境温度注[1]
- -20~60℃ — S
- -20~120℃ — H
- -40~60℃ — L

圆顶指示器注[2]
- 无 — 0
- 带圆顶指示 — 1

反馈选项
- 无 — 0
- +阀位反馈(内置，不防爆) — 1
- +阀位反馈(外置，防爆) — 2
- +限位开关(内置，不防爆) — 3
- +限位开关(外置，防爆) — 4
- +阀位反馈+限位开关(内置，不防爆) — 5
- +阀位反馈+限位开关(外置，防爆) — 6

特殊定货代码 — □□□

注[1]：高温选项仅不防爆且不带阀位反馈可选。
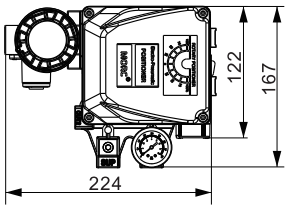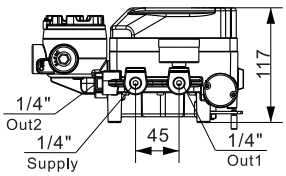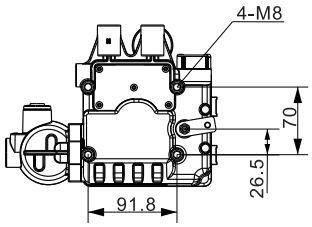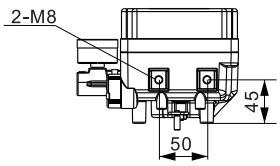
[2]圆顶指示器只有在选择外置限位开关时可选。